Saneo Harmony
Tradition / Tradition M

Bringhen Group

SANEO HARMONY TRADITION

ART. 791850

Mitigeur de lavabo
Saillie 110 mm
avec vidage
L'étiquette-énergie A
5.7 l/min (3 bar) / l/-
Waschtischmischer
Ausladung 110 mm
mit Ablaufventil
Energieetikette A
5.7 l/min (3 bar) / l/-

ART. 791851

Mitigeur de lavabo
Saillie 110 mm
sans vidage
L'étiquette-énergie A
5.7 l/min (3 bar) / l/-
Waschtischmischer
Ausladung 110 mm
ohne Ablaufventil
Energieetikette A
5.7 l/min (3 bar) / l/-

ART. 791852

Mitigeur de lavabo
Saillie 130 mm
avec vidage
L'étiquette-énergie A
5.7 l/min (3 bar) / l/-
Waschtischmischer
Ausladung 130 mm
mit Ablaufventil
Energieetikette A
5.7 l/min (3 bar) / l/-

ART. 791853

Mitigeur de lavabo
Saillie 130 mm
sans vidage
L'étiquette-énergie A
5.7 l/min (3 bar) / l/-
Waschtischmischer
Ausladung 130 mm
ohne Ablaufventil
Energieetikette A
5.7 l/min (3 bar) / l/-

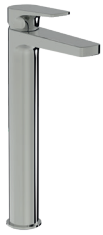

ART. 791854

Mitigeur de lavabo réhaussé
Saillie 130 mm
sans vidage
L'étiquette-énergie A
5.7 l/min (3 bar) / l/-
Standsäulen-Waschtischmischer
Ausladung 130 mm
ohne Ablaufventil
Energieetikette A
5.7 l/min (3 bar) / l/-

ART. 791855

Mitigeur de bidet
Saillie 105 mm
avec vidage
L'étiquette-énergie A
5.7 l/min (3 bar) / l/-
Bidetmischer
Ausladung 105 mm
mit Ablaufventil
Energieetikette A
5.7 l/min (3 bar) / l/-

ART. 791856

Mitigeur de bain
complet
L'étiquette-énergie B
Bademischer
komplett
Energieetikette B

ART. 791857

Mitigeur de bain
L'étiquette-énergie A
Bademischer
Energieetikette A

ART. 791858

Mitigeur de douche
complet
L'étiquette-énergie B
Duschenmischer
komplett
Energieetikette B

ART. 791859

Mitigeur de douche
L'étiquette-énergie B
Duschenmischer
Energieetikette B

ART. 791862

Habillage extérieur pour mitigeur de bain encastré
avec anti-siphonage
Compatible avec les corps encastrables
711068-711069-711079
Fertigmontage-Set für Unterputz-Bademischer
mit integriertem Rohrunterbrecher
Passend zu Unterputz Einbaukörper
711068-711069-711079

ART. 791860

Habillage extérieur pour mitigeur de bain encastré
Compatible avec les corps encastrables
711068-711069-711079
Fertigmontage-Set für Unterputz-Bademischer
Passend zu Unterputz Einbaukörper 711068-711069-711079

ART. 791861

Habillage extérieur pour mitigeur de douche encastré
Compatible avec les corps encastrables
711068-711069-711079
Fertigmontage-Set für Unterputz-Duschenmischer
Passend zu Unterputz Einbaukörper
711068-711069-711079

ART. 791865

Mitigeur de lavabo ECO
Saillie 110 mm
avec vidage
L'étiquette-énergie A
4.5 l/min (3 bar) / l/-
Waschtischmischer ECO
Ausladung 110 mm
mit Ablaufventil
Energieetikette A
4.5 l/min (3 bar) / l/-

ART. 791866

Mitigeur de lavabo ECO
Saillie 110 mm
sans vidage
L'étiquette-énergie A
4.5 l/min (3 bar) / l/-
Waschtischmischer ECO
Ausladung 110 mm
ohne Ablaufventil
Energieetikette A
4.5 l/min (3 bar) / l/-

ART. 791867

Mitigeur de lavabo ECO
Saillie 130 mm
avec vidage
L'étiquette-énergie A
4.5 l/min (3 bar) / l/-
Waschtischmischer ECO
Ausladung 130 mm
mit Ablaufventil
Energieetikette A
4.5 l/min (3 bar) / l/-

ART. 791868

Mitigeur de lavabo ECO
Saillie 130 mm
sans vidage
L'étiquette-énergie A
4.5 l/min (3 bar) / l/-
Waschtischmischer ECO
Ausladung 130 mm
ohne Ablaufventil
Energieetikette A
4.5 l/min (3 bar) / l/-

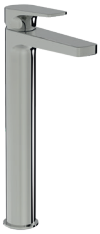

ART. 791869

Mitigeur de lavabo ECO
Saillie 130 mm
sans vidage
L'étiquette-énergie A
4.5 l/min (3 bar) / l/-
Waschtischmischer ECO
Ausladung 130 mm
ohne Ablaufventil
Energieetikette A
4.5 l/min (3 bar) / l/-

SANEO HARMONY TRADITION

ART. 792856

Mitigeur de bain thermostatique
complet
L'étiquette-énergie A
Thermostatischer Bademischer
komplett
Energieetikette A
Auslauf/Goulot: 20 l/min (3 bar) / I/-
Brause/Douchette: 14.3/min (3 bar) / IB

ART. 792857

Mitigeur de bain thermostatique
sans raccords/accessoires
L'étiquette-énergie A
Thermostatischer Bademischer
ohne Verschraubungen/Zubehör
Energieetikette A
Auslauf/Goulot: 20 l/min (3 bar) / I/-
Brause/Douchette: 14.3/min (3 bar) / IB

ART. 792858

Mitigeur de douche thermostatique
complet / L'étiquette-énergie B
15 l/min (3 bar) / IB
Thermostatischer Duschenmischer
komplett / Energieetikette B
15 l/min (3 bar) / IB

ART. 792859

Mitigeur de douche thermostatique
sans raccords/accessoires
L'étiquette-énergie B
15 l/min (3 bar) / IB
Thermostatischer Duschenmischer
ohne Verschraubungen/Zubehör
Energieetikette B
15 l/min (3 bar) / IB

ART. 792860

Showerstation thermostatique
complet
L'étiquette-énergie B
Thermostatische Showerstation
komplett
Energieetikette B
Handbrause/Douchette: 12 l/min (3 bar) / IB
Kopfbrause/Douche pluie: 8 l/min (3 bar) / IB

ART. 798303

Glissière de douche
Support rond
L = 600 mm
Duschengleitstange
Runder Halter
L = 600 mm

ART. 798304

Glissière de douche
Support rond
L = 1100 mm
Duschengleitstange
Runder Halter
L = 1100 mm

ART. 792846

Douchette à main
Monojet, diamètre 80 mm, chrome
Handbrause
1-Strahl, Durchmesser 80 mm, Chrom

SANEO **HARMONY TRADITION**

ART. 291072

Lavabo
Céramique blanc
Waschtisch
Keramik Weiss
60 x 45 cm

ART. 291071

Lavabo
Céramique blanc
Waschtisch
Keramik Weiss
55 x 45 cm

ART. 291070

Lavabo
Céramique blanc
Waschtisch
Keramik Weiss
50 x 43 cm

ART. 291069

Lave-mains
Céramique blanc
Handwaschbecken
Keramik Weiss
40 x 34 cm

ART. 394212

WC suspendu „rimless“
Céramique blanc
Wand WC „rimless“
Keramik Weiss
53 x 36.5 cm

ART. 394209

WC suspendu
Céramique blanc
Wand WC
Keramik Weiss
53 x 36.5 cm

ART. 394229

Siège de WC
Thermoplast
Charnière synthétique
Blanc
WC-Sitz
Thermoplast
Synthetisches Scharnier
Weiss

ART. 394230

Siège de WC
Duroplast
Charnière synthétique
Blanc
WC-Sitz
Duroplast
Synthetisches Scharnier
Weiss

ART. 394231

Siège de WC
Duroplast, abaissement automatique
Charnière synthétique
Blanc
WC-Sitz
Duroplast, Absenkautomatik
Synthetisches Scharnier
Weiss

ART. 192291

Baignoire
Acier, blanc
Badewanne
Stahl, weiss
160 x 70 cm

ART. 192292

Baignoire
Acier, blanc
Badewanne
Stahl, weiss
170 x 70 cm

ART. 192293

Baignoire
Acier, blanc
Badewanne
Stahl, weiss
170 x 75 cm

ART. 192294

Baignoire DUO
Acier, blanc
Badewanne DUO
Stahl, Weiss
170 x 75 cm

ART. 192295

Baignoire DUO
Acier, blanc
Badewanne DUO
Stahl, weiss
180 x 80 cm

Receveur de douche
Acier, blanc
Duschwanne
Stahl, weiss

80 x 80 x 2,5 cm	ART. 192630
90 x 90 x 2,5 cm	ART. 192632
100 x 100 x 2,5 cm	ART. 192635
90 x 75 x 2,5 cm	ART. 192631

Receveur de douche
Acier, blanc
Duschwanne
Stahl, weiss

100 x 80 x 2,5 cm	ART. 192633
100 x 90 x 2,5 cm	ART. 192634
120 x 80 x 2,5 cm	ART. 192636
120 x 90 x 2,5 cm	ART. 192637
140 x 80 x 2,5 cm	ART. 192638
140 x 90 x 2,5 cm	ART. 192639

SANEO **HARMONY TRADITION**

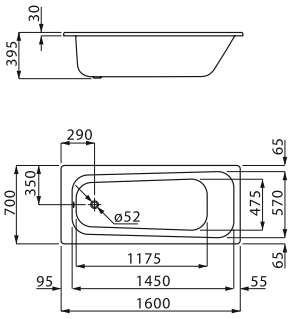

ART. 192291

Baignoire
Acier, blanc
Badewanne
Stahl, weiss
160 x 70 cm

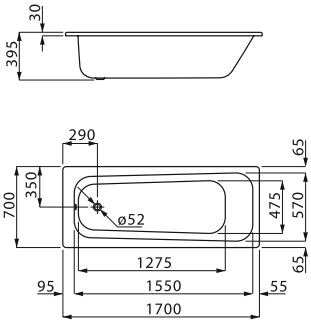

ART. 192292

Baignoire
Acier, blanc
Badewanne
Stahl, weiss
170 x 70 cm

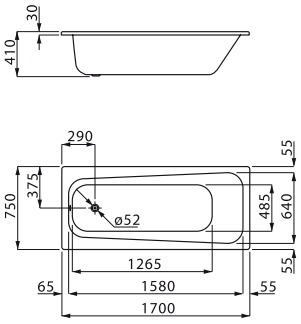

ART. 192293

Baignoire
Acier, blanc
Badewanne
Stahl, weiss
170 x 75 cm

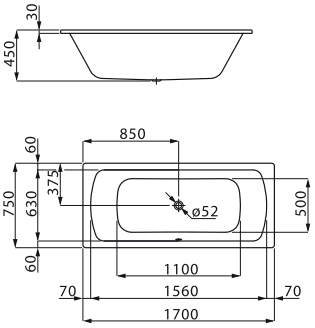

ART. 192294

Baignoire DUO
Acier, blanc
Badewanne DUO
Stahl, Weiss
Duo 170 x 75 cm

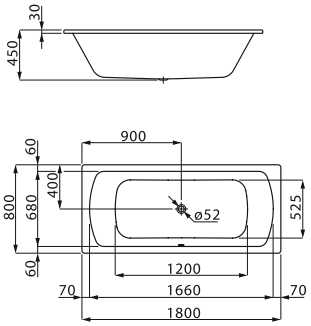

ART. 192295

Baignoire DUO
Acier, blanc
Badewanne DUO
Stahl, weiss
Duo 180 x 80 cm

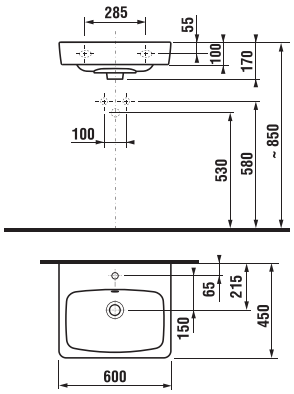

ART. 291072

Lavabo
Céramique blanc
Waschtisch
Keramik Weiss
60 x 45 cm

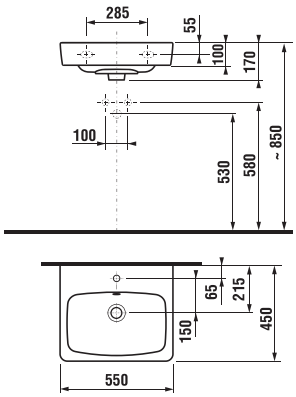

ART. 291071

Lavabo
Céramique blanc
Waschtisch
Keramik Weiss
55 x 45 cm

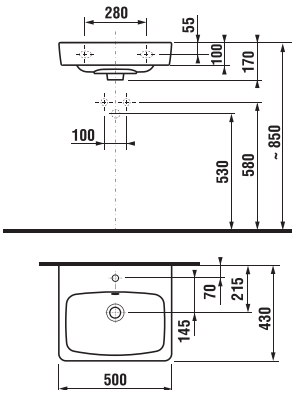

ART. 291070

Lavabo
Céramique blanc
Waschtisch
Keramik Weiss
50 x 43 cm

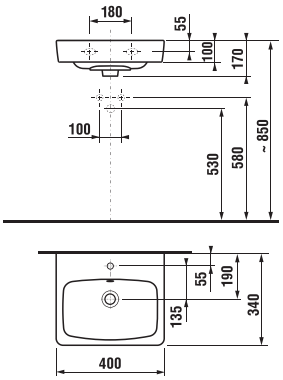

ART. 291069

Lave-mains
Céramique blanc
Handwaschbecken
Keramik Weiss
40 x 34 cm

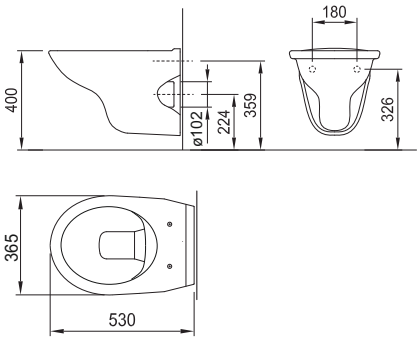

ART. 394212

WC suspendu „rimless“
Céramique blanc
Wand WC „rimless“
Keramik Weiss
53 x 36.5 cm

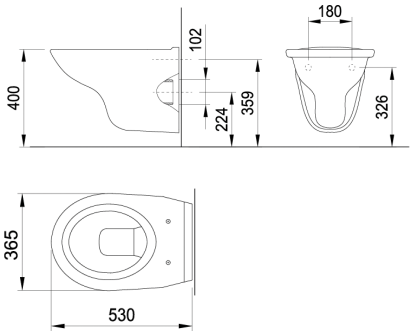

ART. 394209

WC suspendu
Céramique blanc
Wand WC
Keramik Weiss
53 x 36.5 cm

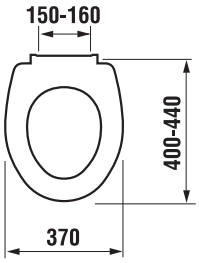

ART. 394229

Siège de WC
Thermoplast
Charnière synthétique
Blanc
WC-Sitz
Thermoplast
Synthetisches Scharnier
Weiss

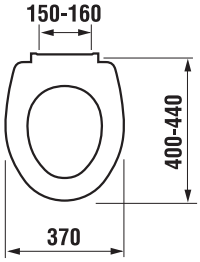

ART. 394230

Siège de WC
Duroplast
Charnière synthétique
Blanc
WC-Sitz
Duroplast
Synthetisches Scharnier
Weiss

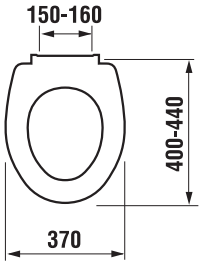

ART. 394231

Siège de WC
Duroplast, abaissement automatique
Charnière synthétique
Blanc
WC-Sitz
Duroplast, Absenkautomatik
Synthetisches Scharnier
Weiss

SANEO **HARMONY TRADITION M**

ART. 291062 / ART. 291061

Lavabo à poser
600 x 460 mm
Meuble sous lavabo
585 x 440 x 530

Aufsatz-Waschtisch
600 x 460 mm
Waschtischunterbau
585 x 440 x 530

ART. 291064 / ART. 291063

Lavabo à poser sur meuble
800 x 460 mm
Meuble sous lavabo
785 x 440 x 530

Aufsatz-Waschtisch
800 x 460 mm
Waschtischunterbau
785 x 440 x 530

ART. 291074 / ART. 291073

Lavabo à poser sur meuble
900 x 460 mm
Meuble sous lavabo
885 x 440 x 530

Aufsatz-Waschtisch
900 x 460 mm
Waschtischunterbau
885 x 440 x 530

ART. 291079 / ART. 291075

Lavabo à poser sur meuble
1000 x 460 mm
Meuble sous lavabo
985 x 440 x 530

Aufsatz-Waschtisch
1000 x 460 mm
Waschtischunterbau
985 x 440 x 530

ART. 291081 / ART. 291080

Lavabo à poser sur meuble
1200 x 460 mm
Meuble sous lavabo
1180 x 440 x 530

Aufsatz-Waschtisch
1200 x 460 mm
Waschtischunterbau
1180 x 440 x 530

ART. 291084

Armoire haute
400 x 1800 x 352 mm

Hochschrank
400 x 1800 x 352 mm

ART. 291083

Armoire haute
400 x 1800 x 126 mm

Hochschrank
400 x 1800 x 126 mm

ART. 696 570

Miroir
450 x 38 x 700 mm

Spiegel
450 x 38 x 700 mm

ART. 696 571

Miroir
550 x 38 x 700 mm

Spiegel
550 x 38 x 700 mm

ART. 696 572

Miroir
600 x 38 x 700 mm

Spiegel
600 x 38 x 700 mm

ART. 696 573

Miroir
800 x 38 x 700 mm

Spiegel
800 x 38 x 700 mm

ART. 241 922

Miroir
900 x 38 x 700 mm

Spiegel
900 x 38 x 700 mm

ART. 696 574

Miroir
1000 x 38 x 700 mm

Spiegel
1000 x 38 x 700 mm

ART. 696 575

Miroir
1200 x 38 x 700 mm

Spiegel
1200 x 38 x 700 mm

SANEO **HARMONY TRADITION M**

Caisson, Façade
Korpus, Front

Blanc mat
Weiss matt

Caisson, Façade
Korpus, Front

Blanc brillant
Weiss Hochglanz

Caisson, Façade
Korpus, Front

Gris traffic
Verkehrsgrau

Caisson, Façade
Korpus, Front

Chêne sauvage
Wildeiche

Caisson, Façade
Korpus, Front

Noyer
Nussbaum

Exklusiv an ausgewählten Standorten
Exclusivement dans des lieux sélectionnés

bringhen.ch

Kompetenz-Zentrum «Leben ohne Hindernisse»
Centre de compétence «vivre sans obstacles»

Visp VS	+41 27 948 84 11	•	•	•	•	•	•	•	•
Sierre VS	+41 27 455 33 77	•	•					•	•
Sion VS	+41 27 203 46 55	•	•					•	•
Le Châble VS (Paul Maret SA)	+41 27 776 13 71					•	•	•	
Martigny VS	+41 27 720 57 20	•	•	•	•			•	•
Aigle VD	+41 24 467 06 00	•	•					•	•
Lonay VD	+41 21 804 10 20	•	•	•	•			•	•
Orbe VD	+41 24 486 80 00	•	•					•	•
Carouge GE	+41 22 308 09 60	•	•					•	•
Bulle FR	+41 26 919 89 60	•	•		•	•	•	•	•
Givisiez FR	+41 26 404 04 00	•	•					•	•
Düdingen FR	+41 26 492 52 00	•	•					•	•
Thun BE	+41 33 225 35 35	•	•					•	•
Zuchwil SO (Tribelhorn AG)	+41 32 686 27 27	•	•					•	•
Sursee LU	+41 41 499 00 00	•	•					•	•
Volketswil ZH	+41 44 403 40 00	•	•					•	•
Altendorf SZ (Ausstellung Tribelhorn AG)	+41 32 686 27 27	•	•					•	•

Bringhen Group

Ein Schweizer Familienunternehmen seit 1959

Une entreprise familiale suisse depuis 1959